Evo*SIGNAL* **Midi** | Segnalatore ottico-acustico multifunzione
Opzioni di montaggio

12/24 V AC/DC	
Twin*LIGHT*	**Twin*FLASH***
Order No.	Order No.
461 110 70	461 120 70
461 210 70	461 220 70
461 310 70	461 320 70
461 410 70	461 420 70
461 510 70	461 520 70

115-230 V AC	
Twin*LIGHT*	**Twin*FLASH***
Order No.	Order No.
461 110 60	461 120 60
461 210 60	461 220 60
461 310 60	461 320 60
461 410 60	461 420 60
461 510 60	461 520 60

+ Mounting adapter (compulsory!)

Base mounting

Order no.
261 700 01

Base mounting with cable gland

Order no.
261 700 02

Tube mounting

Order no.
261 700 05

Bracket mounting with cable gland

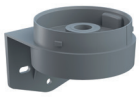

Order no.
261 700 06

Bracket mounting

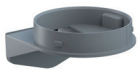

Order no.
261 700 07

Horn

Order no.
261 700 03

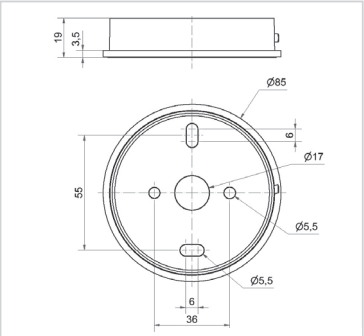

261.700.01

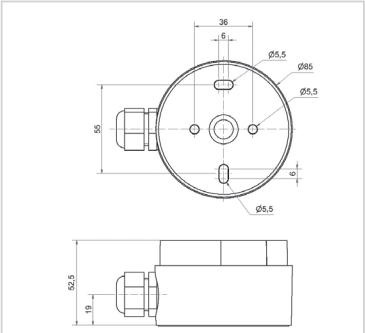

261.700.02

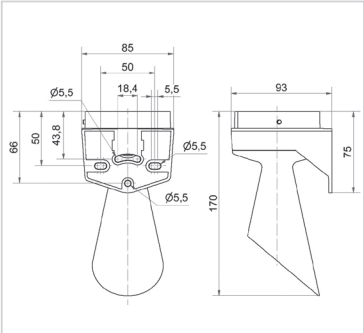

261.700.03

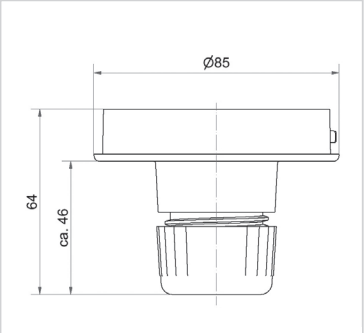

261.700.05

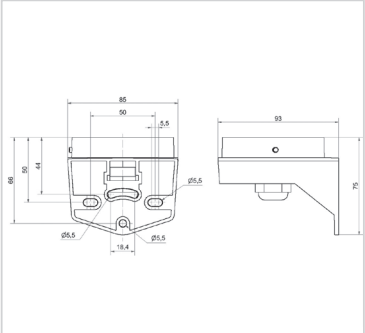

261.700.06

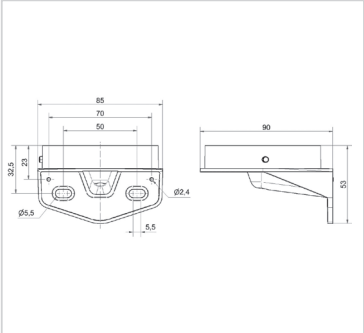

261.700.07

Optical-audible combinations

Per ulteriori accessori o per maggiori informazioni puoi contattare il nostro Ufficio Tecnico.