Multigates - Serie IP65

Piastre passacavo

- Per il passaggio di cavi e tubi con diametri diversi
- Protezione totale dalla polvere
- Protezione totale dai getti d'acqua da ogni direzione

RoHS **UV resistant** **Ozone resistant**

Dati tecnici

Applicazione:	esterno, interno
Temperatura di esercizio:	-40°C÷100°C
Grado di protezione:	IP65

MC 25

APERTURA: **FL21**

Codice	Colore RAL	Materiale	Cavi
100238	Grigio 7035	TPE	4 x Ø5÷7 mm 4 x Ø8÷12 mm 12 x Ø10÷14 mm 4 x Ø14÷20 mm 1 x Ø20÷26 mm **N° totale cavi: 25**
100239	Nero	TPE (UL 94 - V0)	
100214	Nero	TPE (conforme ai requisiti EMC)	

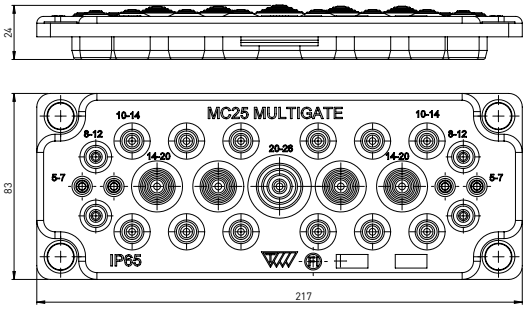

MC 35

APERTURA: **FL21**
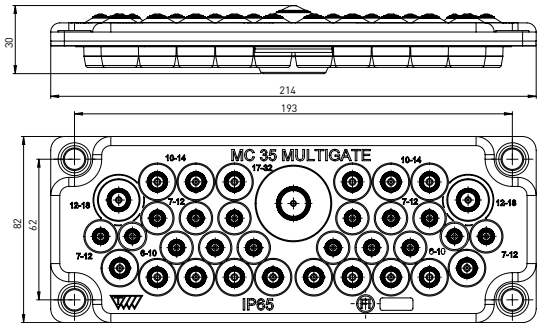
Codice	Colore RAL	Materiale	Cavi
100244	Grigio 7035	TPE	2 x Ø6÷10 mm 14 x Ø7÷12 mm 16 x Ø10÷14 mm 2 x Ø12÷18 mm 1 x Ø17÷32 mm **N° totale cavi: 35**
100245	Nero	TPE (UL 94 - V0)	
100215	Nero	TPE (conforme ai requisiti EMC)